05

SHOPPERS

SHOPPERS IN CARTA AVANA COLORI PASTELLO

Borse shopping
in carta avana colorata
maniglia ritorta, soffietto

NEW

PG015
portata 11 kg
45x48x20 cm ca
120 g/mq
200/200
SE

PG014
portata 9 kg
36x41x12 cm ca
90 g/mq
200/200
SE

PG013
portata 5,5 kg
28x39x10 cm ca
90 g/mq
200/200
SE

PG012
portata 5,5 kg
22x29x10 cm ca
80 g/mq
200/200
SE

PG011
portata 2 kg
18x21x8 cm ca
80 g/mq
200/200
SE

COLORI DISPONIBILI

AZ NE RO VE

MANIGLIA RITORTA

SHOPPERS IN CARTA KRAFT

Borse shopping
in carta kraft bianca
maniglia ritorta, soffietto

COLORI DISPONIBILI

BL NE RO VE

MANIGLIA RITORTA

PG031
portata 11 kg
54x50x14 cm ca
120 g/mq
150/150 SE

PG032
portata 11 kg
45x48x20 cm ca
110 g/mq
200/200 SE

PG033
portata 9 kg
36x41x12 cm ca
100 g/mq
200/200 SE

PG034
portata 5,5 kg
28x39x12 cm ca
90 g/mq
200/200 SE

PG035
portata 5,5 kg
22x29x10 cm ca
90 g/mq
200/200 SE

SHOPPERS IN CARTA KRAFT

Borse shopping
in carta kraft bianca
maniglia ritorta, soffietto

PG036
portata 11 kg
54x50x14 cm ca
120 g/mq
150/150 SE

PG037
portata 11 kg
45x48x20 cm ca
110 g/mq
200/200 SE

PG038
portata 9 kg
36x41x12 cm ca
100 g/mq
200/200 SE

PG039
portata 5,5 kg
28x39x10 cm ca
90 g/mq
200/200 SE

PG040
portata 5,5 kg
22x29x10 cm ca
90 g/mq
200/200 SE

MANIGLIA RITORTA

SHOPPERS IN CARTA RICICLATA MANIGLIA RITORTA

Borse shopping
in carta riciclata avana
maniglia ritorta, soffietto

NEW

PG055
portata 11 kg
45x48x20 cm ca
120 g/mq
200/200 SE

PG054
portata 9kg
36x41x12 cm ca
90 g/mq
200/200 SE

PG053
portata 5,5 kg
28x39x10 cm ca
90 g/mq
200/200 SE

PG052
portata 5,5 kg
22x29x10 cm ca
80 g/mq
200/200 SE

PG051
portata 2 kg
18x21x8 cm ca
80 g/mq
200/200 SE

MANIGLIA RITORTA

SHOPPERS IN CARTA KRAFT

Borse shopping
in carta kraft bianca
maniglia piatta, soffietto

MANIGLIA
PIATTA

PG061
portata 12 kg
45x48x15 cm ca
110 g/mq
250/250 SE

BL NE RO VE

PG062
portata 10 kg
32x43x17 cm ca
100 g/mq
250/250 SE

AR VE BL NE RO

PG063
portata 6 kg
26x39x14 cm ca
90 g/mq
250/250 SE

AR AZ BL NE RO VE

PG064
portata 6 kg
22x29x10 cm ca
90 g/mq
300/300 SE

AR AZ BL GI GR NE RO VE

PG065
portata 6 kg
19x24x7 cm ca
80 g/mq
300/300 SE

AR VE BL GI GR NE RO

SHOPPERS IN CARTA KRAFT

Borse shopping
in carta kraft bianca
maniglia piatta, soffietto

PG066
portata 12 kg
45x48x15 cm ca
110 g/mq
250/250 SE

PG067
portata 10 kg
32x43x17 cm ca
100 g/mq
250/250 SE

PG068
portata 6 kg
26x39x16 cm ca
90 g/mq
250/250 SE

PG069
portata 6 kg
22x29x10 cm ca
90 g/mq
300/300 SE

PG070
portata 6 kg
19x24x7 cm ca
80 g/mq
300/300 SE

MANIGLIA PIATTA

SHOPPERS IN CARTA RICICLATA MANIGLIA PIATTA

Borse shopping in carta riciclata avana maniglia piatta, soffietto

PG071

PG073

PG075

PG077

PG079

GREEN

PG071
portata 12 kg
45x48x15 cm ca
120 g/mq
250/250 SE

PG073
portata 10 kg
32x43x17 cm ca
90 g/mq
250/250 SE

PG075
portata 6 kg
26x39x14 cm ca
90 g/mq
250/250 SE

PG077
portata 6 kg
22x29x10 cm ca
80 g/mq
300/300 SE

PG079
portata 6 kg
19x24x7 cm ca
80 g/mq
300/300 SE

MANIGLIA PIATTA

GREEN DELIVERY & TAKE AWAY

NEW

PG018 WINE

shopper con soffietto
maniglia ritorta
carta avana riciclata
portata 3 kg

14x8,5x39,5 cm ca
100 g/mq
300/300
SE

BO

NE

PG020 WINE

shopper con soffietto
maniglia ritorta
carta avana riciclata
portata 3 kg

14x8,5x39,5 cm ca
100 g/mq
300/300
SE

GREEN

PG022 TAKE AWAY

shopper con soffietto, maniglia piatta
carta avana riciclata, portata 5 kg

32x22x33 cm ca 90 g/mq
300/300 SE

GREEN

PG023 WHITE TAKE AWAY

shopper con soffietto, maniglia piatta
carta kraft bianca, portata 5 kg

32x22x33 cm ca 90 g/mq
300/300 SE

BI NE

PG088 CARRY

carrello spesa in poliestere 600D
struttura e ruote richiudibili
chiusure laterali in velcro

aperta: 33x56x14,5 cm ca
chiusa: 33x20 cm ca
1/36 SE TR

RIUTILIZZABILE

INGOMBRO MINIMO:
struttura e ruote richiudibili

RY

RO

SHOPPERS IN POLIPROPILENE

borsa shopping maxi in polipropilene
soffietto, bottone, manici in nylon

PG093 ARES
35x34,5x22 cm ca 10/100
SE

AR BI BL RO VL

RIUTILIZZABILE

PG091 EBE
43x45x24 cm ca 10/100
SE

BI BL RO VL

SHOPPERS IN POLIPROPILENE

RIUTILIZZABILE

FV

PG094 CARRY
borsa shopping in polipropilene
soffietto, bottone, manici in nylon
35x34,5x22 cm ca
10/100 SE

CG

CS

PP

MF

PE

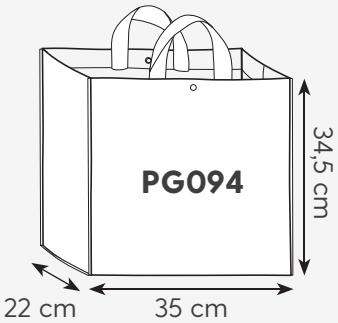

RO

WR

PJ103 SVEZIA
borsa frigo maxi, polipropilene e alluminio
chiusura con zip, manici in nylon
38xh39x19 cm ca 1/30 SE SU (BASE BI)

PER **LA SPESA** E PER **IL MARE**

RY

VL

WB

WG

BORSE TERMICHE

poliestere 600D e alluminio
chiusura con zip

PJ111RO

PJ110AR

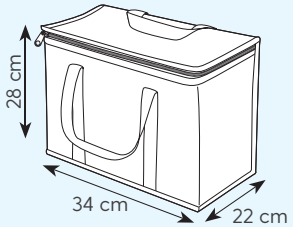

PJ111 POLAR
33xh18x17 cm ca
10/50 SE

COLORI PJ111: AR RO RY VL

PJ110 IGLOO
34xh28x22 cm ca
10/50 SE

COLORI PJ110: AR RY

PJ105 FROZEN
sacca termica, poliestere 210D e alluminio
tasca frontale, doppia corda di chiusura
32xh42 cm ca 10/100 SE SU(BI) TR

PG106 TRACY

borsa shopping in poliestere 210D
piegabile in pochette, manici integrati

- aperta: 42x56x15 cm ca
- chiusa: 57x56 cm ca
- pochette: 14,5x9,5 cm ca
- 50/200 SE SU (BI)

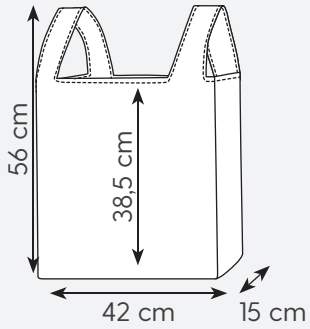

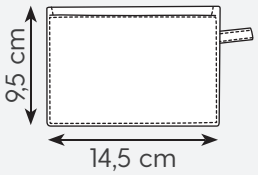

AZ

BL

STAMPA SUBLIMATICA

BI

RO

GI

VE

RIUTILIZZABILE

AR

RIUTILIZZABILE

PG108 SAMMY

borsa shopping in poliestere 210D
piegabile in pochette
manici integrati

aperta: 40x57x7,5 cm ca
pochette: 16x15 cm ca
50/300 SE SU (BI)

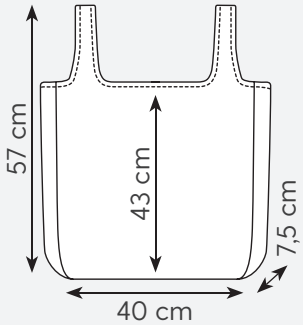

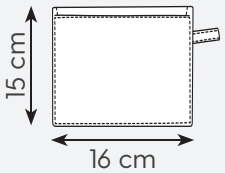

AZ

AR

BL

BI

STAMPA SUBLI MATICA

RO

GI

VE

PG110 PERCY

borsa shopping in poliestere 190T ripiegabile con elastico, manici lunghi

38x42 cm ca 10/300

SE SU (BI)

RIUTILIZZABILE

BI

ripiegabile con elastico

BL

GI

RO

NE

VE

RY

AR

SPECIALE SUBLIMAZIONE

La shopper **PG129**, realizzata interamente in polietilene, è stata pensata per ottenere il miglior risultato con la tecnica di stampa sublimatica.

RIUTILIZZABILE

STAMPA SUBLIMATICA

PG129 ILEX

borsa shopping in polietilene
manici lunghi
rifiniture cucite

38x42 cm ca
10/400
SE SU TR

PG136 MONIQUE

borsa shopping in tnt
plastificato lucido
soffietto, manici lunghi
rifiniture cucite

38x42x15 cm ca
10/150
SE

RIUTILIZZABILE

BI

MADE IN EUROPE
SHOPPERS IN TNT RPET 50%

soffietto, rifiniture termosaldate
extra resistente portata 40kg

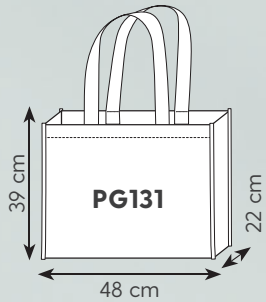

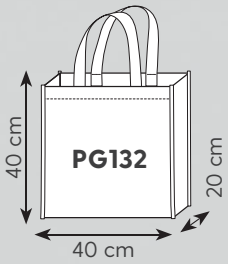

VE: PG131 - PG132

BL: PG131 - PG132

100g

PG131 ECOBAG
manici lunghi
48x39x22 cm ca
10/50 SE

90g

PG132 ECOBAG 2
manici corti
40x40x20 cm ca
10/130 SE

BI: PG131 - PG132

NE: PG131 - PG132

RO: PG131 - PG132

EC: PG132

MADE IN EUROPE
SHOPPERS IN TNT RPET 50%

RPET
ZERO SPRECHI

PG133 ECOBAG 3

borsa shopping tnt rpet 50%
soffietto, manici corti
rifiniture termosaldate
extra resistente
portata 18kg

50x40x15 cm ca 10/200
SE

BI

BL

NE

VE

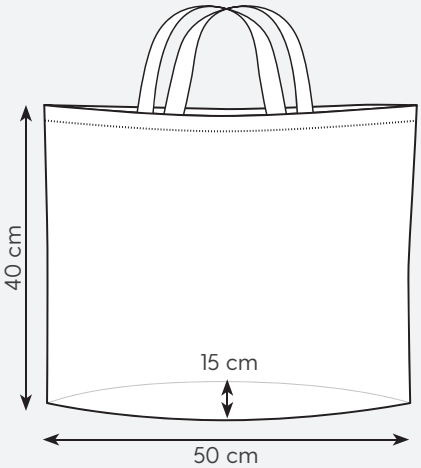

RO

TNT

PG130 LAMJA B

borsa shopping in tnt laminato opaco
manici lunghi, soffietto
rifiniture termosaldate

35x40x16 cm ca 10/200

SE

AR

BL

NE

RO

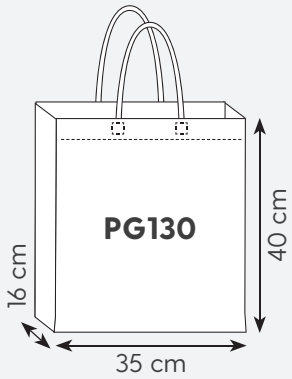

VL

PG143 SHOP BOX

borsa shopping in tnt, chiusura con zip
tasca frontale con velcro, manici corti
rifiniture cucite

40x36x20 cm ca | 10/200 | SE

BI

BL

NE

RY

RIUTILIZZABILE

TNT

SHOPPER CON ZIP
IDEALE PER BOUTIQUE EVENTI E FIERE

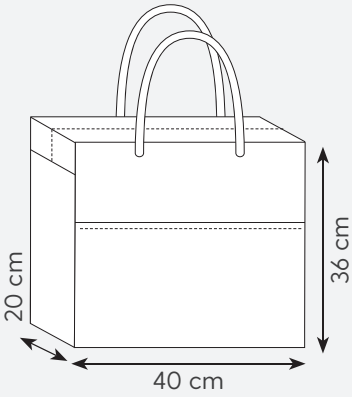

richiudibile con zip

RO

SHOPPERS IN TNT CON MANICI FORATI PER ESPOSITORI

borsa shopping in tnt, soffietto
rifiniture termosaldate

PG146 CATEGORY B
31x56x17 cm ca
10/400 SE

RIUTILIZZABILE

PG148 CATEGORY S
22x44x14 cm ca
10/500 SE

RY

VL

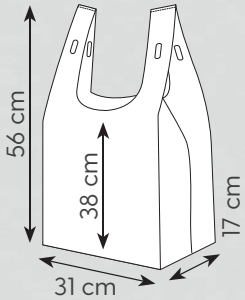

PG146

RIUTILIZZABILE

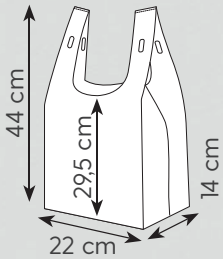

PG148

AR

BI

BL

GI

NE

RO

VE

PG145 MARGARET
borsa shopping in tnt, soffietto
manici corti, rifiniture termosaldate
42x32x10 cm ca 10/200 SE

AR

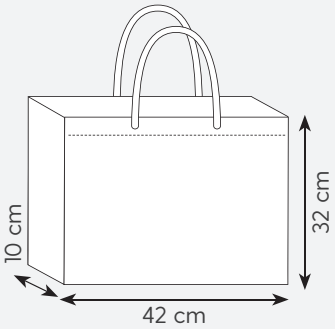

BI

BL

NE

RO

VE

VL

RY

PG150 VANITY

borsa shopping in tnt, manici lunghi
rifiniture cucite

42x42 cm ca | 10/200 | SE

RIUTILIZZABILE

AR

BI

BL

GI

NE

RO

VE

TNT

PSI

VE

TNT

PH265 PSI

borsa shopping in tnt, cuciture termiche

32xh42 cm ca 20/400 SE

BI

BL

NE

RO

RY

RIUTILIZZABILE

DIVINE

BL

TNT

PG151 DIVINE

borsa shopping in tnt, soffietto, manici lunghi
rifiniture cucite

aperta: 31x32x20 cm ca chiusa: 51x32 cm ca
10/200 SE

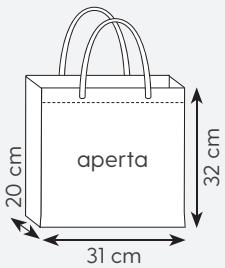

RIUTILIZZABILE

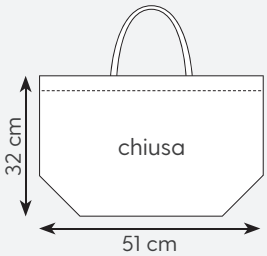

BI

NE

RO

VE

PG152 DOUBLE

borsa shopping in tnt, rifiniture cucite
doppi manici lunghi e corti, soffietto

40x50x10 cm ca | 10/100 | SE

AR

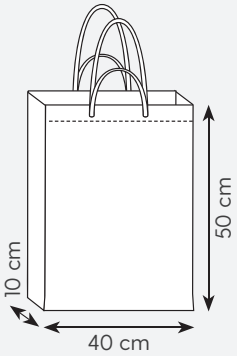

BI

BL

GI

NE

RY

VL

PG153 DEMETRA

borsa shopping in tnt, soffietto
rifiniture termosaldate, manici lunghi

36x40x9 cm ca | 10/200 | SE

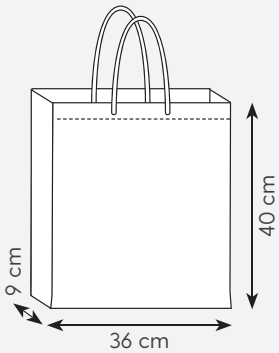

BI

BL

AR

GI

NE

RO

RY

RIUTILIZZABILE

TNT

VL

PG154 MADISON

borsa shopping in tnt, rifiniture cucite
manici corti, soffietto

45x45x14 cm ca 10/200

SE

AR

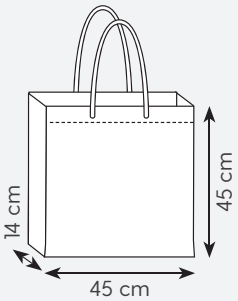

BI

BL

GI

GR

NE

RY

VE

VL

RO

PG156 CELEBRITY

borsa shopping in tnt, soffietto
rifiniture cucite, manici lunghi

38x42x10 cm ca 10/150

SE

RIUTILIZZABILE

AR

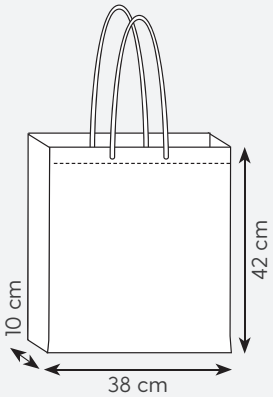

BI

BL

NE

RO

RY

VL

GI

PG157 AISHA

borsa shopping in tnt
rifiniture termosaldate, manici lunghi

36x40 cm ca | 10/200 | SE

AR

RIUTILIZZABILE

AZ

BL

EC

FX

GI

NE

RO

RY

VE

VL

PG158 GIFT

borsa shopping in tnt, manici lunghi
fondo con soffietto
fori per nastro (non incluso)
rifiniture termosaldate

50x40x11 cm ca 10/200
SE

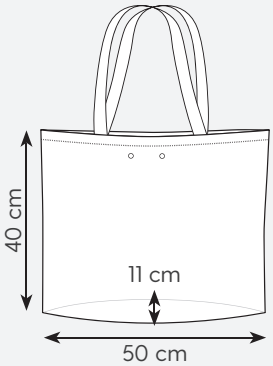

RIUTILIZZABILE

AR

BI

BL

BO

NE

RO

VE

VL

RY

SHOPPERS CON FORI PER NASTRO

PG159 URANUS

borsa shopping in tnt
rifiniture termosaldate, manici lunghi

38x42 cm ca | 10/200 | SE

EB

RIUTILIZZABILE

RW

RY

VE

WB

WR

WV

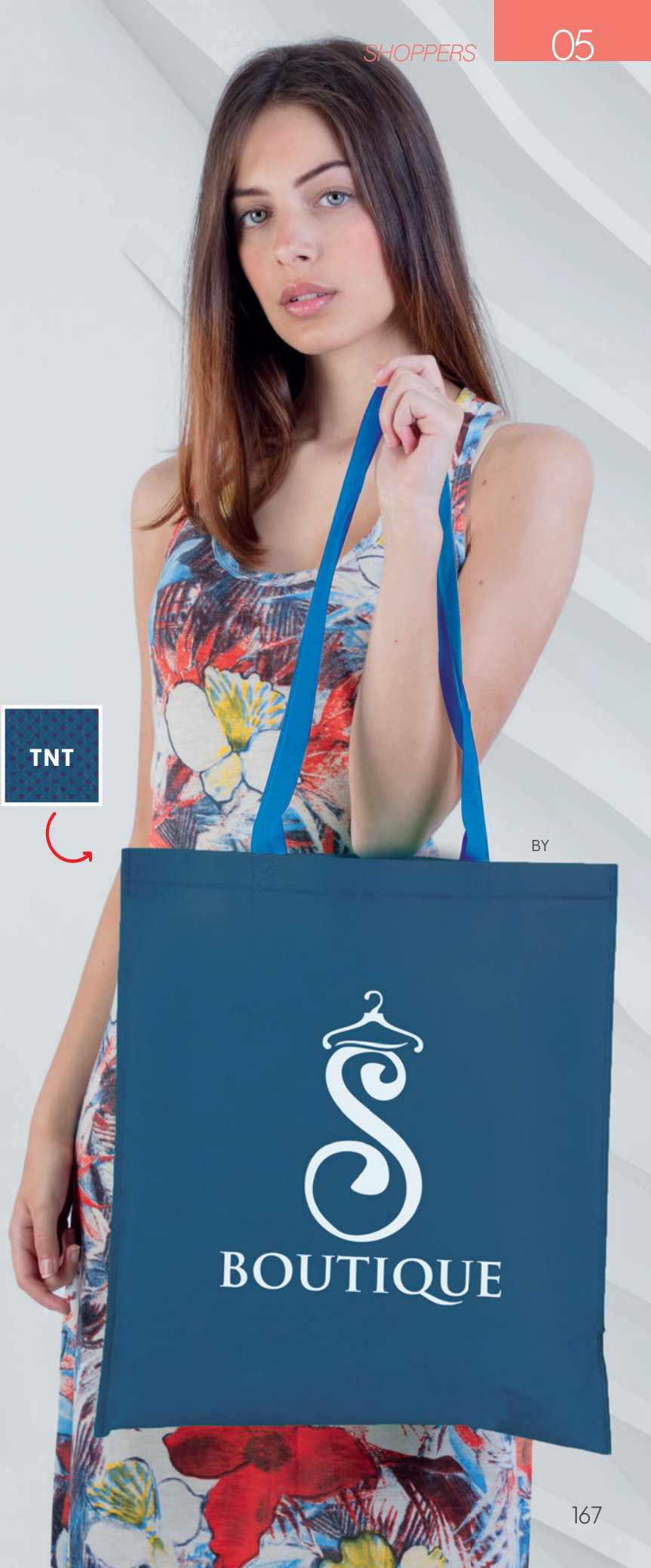

BY

SHOPPERS IN TNT RIFINITURE CUCITE

PG160 MUSA
manici lunghi
38x42 cm ca 10/200
SE

AR AZ BI BL EC FX GI
MA NE RO RY VE VL

RIUTILIZZABILE

PG162 FLORA
manici corti
38x42 cm ca 10/200
SE

AR BI BL GI MA NE
RO RS RY VE VI VL

RY

VE

AR

AZ

BI

BL

EC

FX

GI

NE

MA

RO

RS

VI

VL

SHOPPERS IN TNT

manici lunghi, soffietto
rifiniture cucite

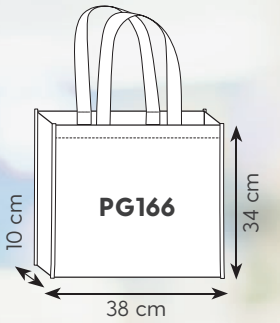

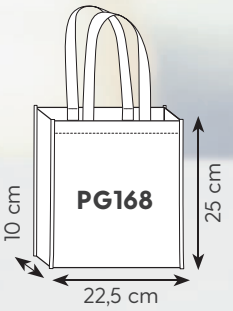

PG166 STELLA
38x34x10 cm ca
10/200 SE

RIUTILIZZABILE

PG168 STELLINA
22,5x25x10 cm ca
10/200 SE

PG163 BLOOM

borsa shopping in tnt
richiudibile con bottone
manici corti, rifiniture cucite

- aperta: 34,5x38,5x19 cm ca
- chiusa: 19x20 cm ca
- 10/100 SE

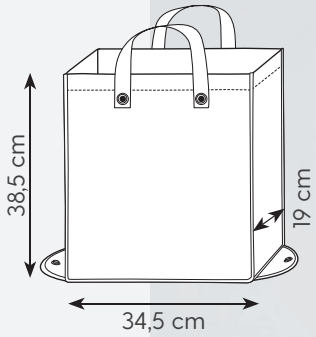

RIUTILIZZABILE

richiudibile
con bottone

RO

AR

BI

BL

RY

TNT

VE

PG173 FEDRA

borsa shopping in tnt
richiudibile con bottone
manici corti, rifiniture cucite

aperta: 32x42x13 cm ca
chiusa: 15x13 cm ca
10/200 SE

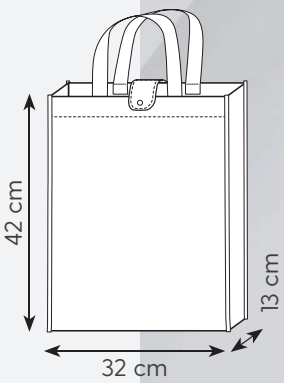

RIUTILIZZABILE

richiudibile
con bottone

RO

RY

BI

BL

GI

NE

VE

TNT

AR

PG175 DAFNE

borsa shopping in tnt
richiudibile con velcro
manici lunghi, rifiniture cucite

aperta: 38x42 cm ca
chiusa: 18x11 cm ca
10/200 SE

RIUTILIZZABILE

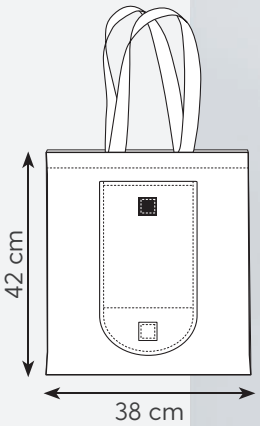

BI

BL

GI

NE

RO

AR

PG165 FAIR

tracolla in tnt, rifiniture cucite
spallaccio personalizzabile

30xh38,5x8,5 cm ca 10/200

SE

RIUTILIZZABILE

AR

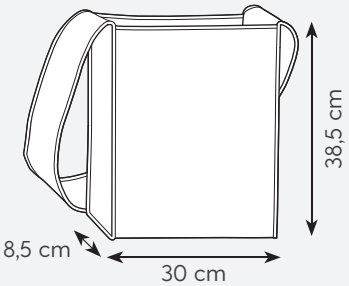

BL

EC

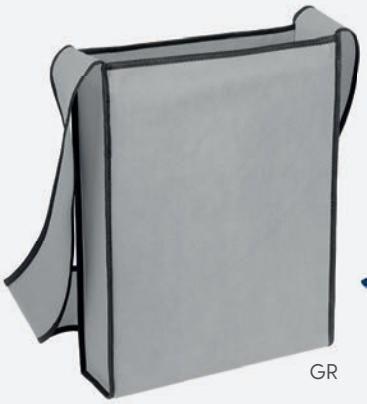

GR

RY

RO

SACCHETTI MULTIUSO IN TNT TERMOSALDATI 70 GRAMMI

PG401

PG402

PG403

TNT

COLORI DISPONIBILI BL EC NE RO

PG401 BIJOU
10x14 cm ca
100/100

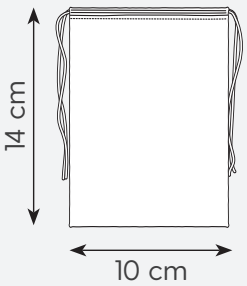

PG402 PARCELLE
15x20 cm ca
100/100

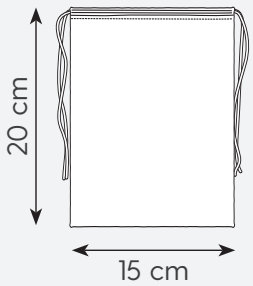

PG403 GRAND
25x30 cm ca
150/150

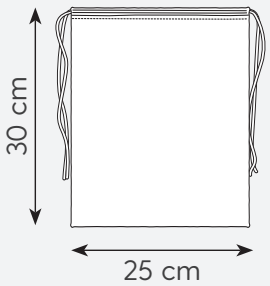

SACCHETTI MULTIUSO IN COTONE 120 GRAMMI

COTONE PREMIUM

PG193 PG183 PG192 PG191

120g

PG193 MIA
40x50 cm ca
25/150

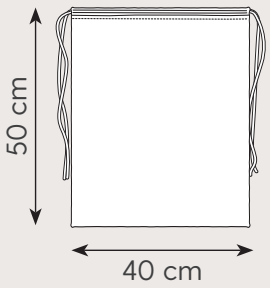

135g

PG183 ZOE
30x40 cm ca
10/200

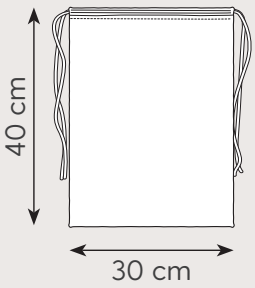

120g

PG192 LIA
25x30 cm ca
50/250

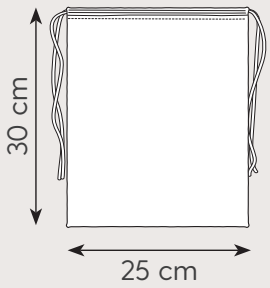

120g

PG191 SIA
10x14 cm ca
100/500

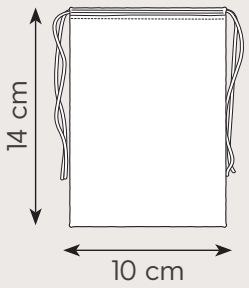

PG170 BAG T

sacca multiuso in tnt
doppia corda, rifiniture cucite

36x41 cm ca 10/200

SE

RIUTILIZZABILE

AR

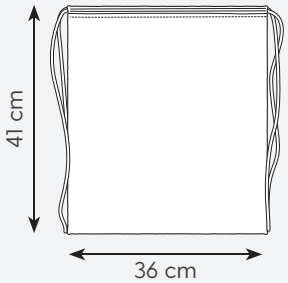

BI

BL

GI

NE

RO

VE

TNT

RY

PG189 HELLAS COLOR

sacca zaino in cotone
doppia corda di chiusura
rifiniture cucite

33x44 cm ca
100 g 10/200
DI (BI-EC) SE TR

100g

COTONE PREMIUM

AR

BI

BL

EC

NE

RY

VL

RO

PG197 HELLAS

sacca zaino in cotone
doppia corda in cotone
colore naturale, rifiniture cucite

33x45 cm ca | 130 g | 10/200
DI SE TR

COTONE PREMIUM

130g

RY

EC

NE

RO

AR

COTONE RICICLATO

MELISSA

PG179 MELISSA

borsa shopping in cotone riciclato
doppia corda di chiusura, rifiniture cucite

33x45 cm ca 150 g
10/200 SE TR

150g

COTONE RICICLATO

ANNIE

PG177 ANNIE

borsa shopping in cotone riciclato
manici lunghi, rifiniture cucite

38x42 cm ca 150 g
10/200 SE TR

150g

320g

PG181 CORDELIA

borsa shopping in cotone soffietto, manici lunghi rifiniture cucite

50x35x16 cm ca
320 g 10/100
DI SE TR

COTONE EXTRAPESANTE

BI

CORDELIA

cotone pesante

EC

cotone pesante

135g

PG185 MISTY

borsa shopping in cotone manici lunghi, doppia corda rifiniture cucite

50x40 cm ca
135 g 10/200
DI SE TR

COTONE PREMIUM

PG182 MARIE

borsa shopping in cotone
manici lunghi, rifiniture cucite
colore naturale

280g

38x42 cm ca 280 g
10/100 DI SE TR

PG184 MYRTLE

borsa shopping in cotone
manici lunghi, rifiniture cucite

280g

38x42 cm ca 280 g
10/100 DI (BI) SE TR

BI

BL

RO

VL

PG186 DARLA

borsa shopping in cotone
manici lunghi, rifiniture cucite
colore naturale

38x42 cm ca 220 g
10/100 DI SE TR

220g

PG188 CECILY

borsa shopping in cotone
manici lunghi, rifiniture cucite

38x42 cm ca 220 g
10/100 DI (BI) SE TR

220g

AR AZ BI BL

GI MA RO RY

VE VL

SHOPPERS IN COTONE

manici lunghi colorati
rifiniture cucite, colore naturale

38x42 cm ca SE TR DI

COTONE EXTRAPESANTE

PG187 QUEENIE
220 g 10/100

220g

PG207 HURGADA
130 g 10/250

130g

AR: PG187 - PG207

BL: PG187 - PG207

GI: PG187 - PG207

NE: PG207

RO: PG187 - PG207

VE: PG187 - PG207

PG194 SHELLEY

borsa shopping in cotone
manici lunghi colorati
soffietto, rifiniture cucite

38x42x8 cm ca 220 g
10/100 DI SE TR

COTONE EXTRAPESANTE

220g

AR

AZ

BL

GI

NE

VE

PG195 FRUITY

borsa shopping in cotone
trama a rete, manici lunghi
colore naturale, rifiniture cucite
banda superiore personalizzabile

38x42x8 cm ca 140 g
10/100 DI SE TR

TESSUTO TRAFORATO

COTONE EXTRAPESANTE

140g

PG198 VIOLET

borsa shopping
in cotone organico
manici lunghi, rifiniture cucite
colore naturale

38x42 cm ca 140 g
10/250 DI SE TR

COTONE ORGANICO

140g

PG200 ALICIA

borsa shopping in cotone
manici corti, rifiniture cucite
colore naturale

120g

26x32 cm ca 120 g
10/200 DI SE TR

PG201 SCARLETT

borsa shopping in cotone
manici corti colorati
rifiniture cucite

120g

26x32 cm ca 120 g
10/200 DI SE TR

AR

AZ

BL

GI

NE

RO

VE

PG202 ASSUAN

220g

borsa shopping in cotone manici lunghi, rifiniture cucite soffietto, colore naturale

38x42x8 cm ca 220 g
10/100 DI SE TR

PG203 MENFI

220g

borsa shopping in cotone manici lunghi, rifiniture cucite soffietto

38x42x8 cm ca 220 g
10/90 DI (BI) SE TR

AR

BI

BL

NE

RO

VE

SHOPPER IN COTONE

PG206 CAIRO
borsa shopping in cotone
manici corti, rifiniture cucite
38x42 cm ca 130 g
10/250 DI SE TR

COTONE PREMIUM

130g

SHOPPERS IN COTONE

manici lunghi
rifiniture cucite
colore naturale
38x42 cm ca
10/200
DI SE TR

COTONE PREMIUM

PG199 LUXOR
105 g
10/250
NEW

105g

PG210 GIZA
130 g
10/200

130g

PG211 SPRING

borsa shopping in cotone
manici lunghi, rifiniture cucite

38x42 cm ca 130 g
10/200 DI (BI) SE TR

130g

AR

BI

BL

FX

GI

GR

NE

RY

VE

VL

RO

PG213 KANSAS

borsa shopping in cotone
manici lunghi, rifiniture cucite
colore naturale

42x42 cm ca 130 g
50/250 DI SE TR

130g

PG214 GEORGIA

borsa shopping in cotone
manici lunghi, rifiniture cucite

42x42 cm ca 130 g
50/250 DI SE TR

130g

AR

BI

BL

GI

NE

RO

VE

VI

COTONE PREMIUM

PG216 VIRGINIA

borsa shopping in cotone
manici lunghi, colore naturale
rifiniture cucite

40x50 cm ca 130 g
10/100 DI SE TR

130g

COTONE CANAPA

PG244 KARA

borsa shopping cotone e juta
manici lunghi, colore naturale

38x42 cm ca 150 g
10/100 DI SE TR

150g

SHOPPERS IN COTONE E JUTA

COTONE CANAPA

PG242 JUDI

borsa in juta e cotone
manici lunghi imbottiti
tasca frontale in cotone

45x35x11 cm ca

10/50

DI SE TR

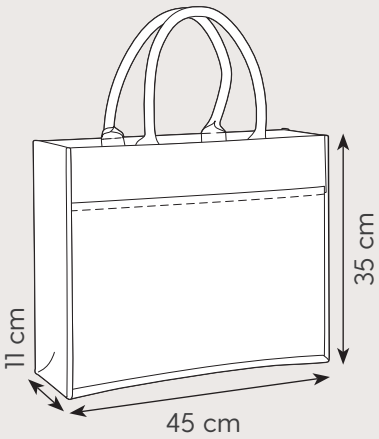

PG241 JAMI
sacca zaino in juta e cotone
tasca frontale in cotone
chiusura con corda
Ø 23xh45 cm ca 10/100
SE TR

PG246 KATY
sacca zaino in juta e cotone
doppia corda di chiusura
38x42 cm ca 150 g
10/100 SE TR

150g

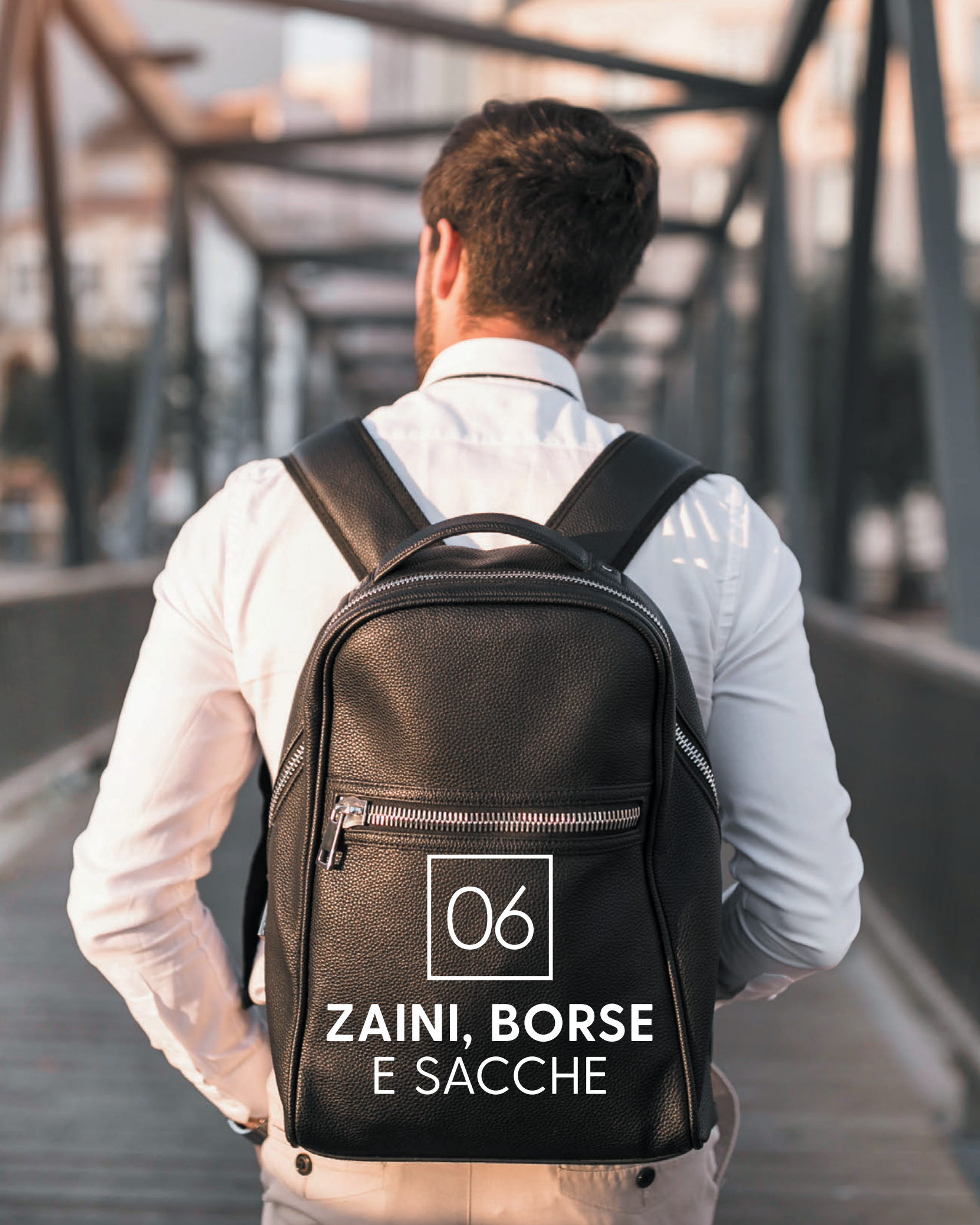

06

ZAINI, BORSE E SACCHE

TASCA INTERNA CON ZIP

TASCA ANTIRAPINA SUL RETRO

VANO PER LAPTOP E TABLET

CAVALLARI STUDIO

CA026 SHADOW

zaino in ecopelle con finiture cromate nere
doppio scomparto con zip
vano imbottito per pc e tablet fino a 15”
1 tasca anteriore con zip, 1 interna con zip
retro imbottito con tasca antitaccheggio
fascia per trolley sul retro
spallacci imbottiti con asola porta occhiali
borsa in tnt Cavallari Studio inclusa

30x45x14 cm ca 1/25 SE

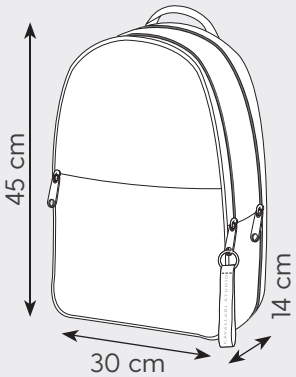

CA830 SHOPPER SU RICHIESTA

CONNETTORE USB CON CAVO

FASCIA PER TROLLEY SUL RETRO

VANO PER LAPTOP E TABLET

CAVALLARI STUDIO

CA031 YOUNG

zaino in poliestere 300D
tasca anteriore con zip
vano 2 tasche e porta penne
connettore USB con cavo
retro e spallacci imbottiti
fascia per trolley sul retro
tasca imbottita per pc e tablet
tasche laterali in materiale traforato
borsa in tnt Cavallari Studio inclusa

30x45x15 cm ca 1/25 SE

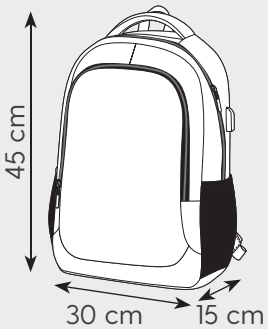

CA830 SHOPPER SU RICHIESTA

CONNETTORE USB INTEGRATO

CAVO USB INTEGRATO

VANO PER LAPTOP E TABLET

CAVALLARI STUDIO

CA033 MAORI

zaino/cartella in poliestere 420D e PU
connettore USB con cavo integrato
fascia per trolley sul retro
tasca anteriore in ecopelle
interno 5 tasche e porta penne
spallacci removibili a scomparsa
secondo manico per uso borsa a mano
tasca interna imbottita per pc e tablet
borsa in tnt Cavallari Studio inclusa

32x42x14 cm ca 1/25 SE

CA830 SHOPPER SU RICHIESTA

doppio uso: zaino cartella

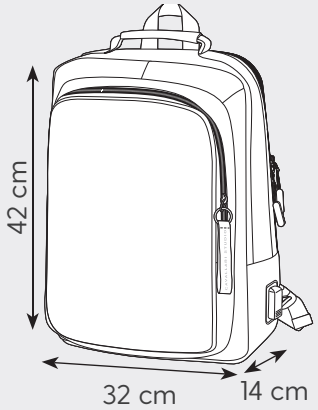

CONNETTORE USB INTEGRATO

TASCA ANTIRAPINA SUL RETRO

VANO PER LAPTOP E TABLET

CAVALLARI STUDIO

CA035 BLOSSOM

zaino/cartella in poliestere 420D e PU
apertura completa, connettore USB
secondo manico per uso borsa a mano
tasca anteriore e laterale con zip
fascia per trolley sul retro
tasca interna Imbottita per pc e tablet
7 tasche interne e p/penne
spallacci removibili a scomparsa
retro imbottito con tasca nascosta
borsa in tnt Cavallari Studio inclusa

27x48x18 cm ca 1/20 SE

CA830 SHOPPER SU RICHIESTA

doppio uso: zaino/cartella

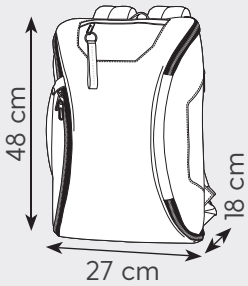

apribile interamente

BL

CONNETTORE USB INTEGRATO

CAVO USB INTEGRATO

VANO PER LAPTOP E TABLET

CAVALLARI STUDIO

CA037 TRIP

zaino in poliestere 600D
tasca anteriore con zip
tasche laterali in materiale traforato
vano 2 tasche e porta penne
connessione USB/AUX
tasca imbottita per portatile e tablet
retro e spallacci Imbottiti
fascia per trolley sul retro
borsa in tnt Cavallari Studio inclusa

31x46x12 cm ca 1/25 SE

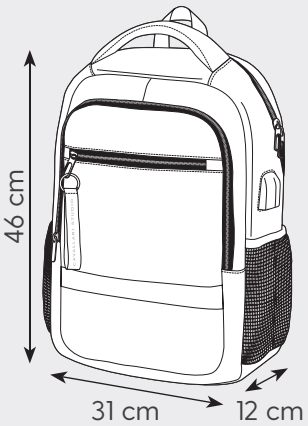

NE

CA830 SHOPPER SU RICHIESTA

CONNETTORE USB INTEGRATO

TASCA ANTIRAPINA SUL RETRO

LUCCHETTO CON COMBINAZIONE

CAVALLARI STUDIO

CA039 TYPE STUDIO

zaino in poliestere 420D e PU
scomparto su retro chiusura antitaccheggio
tasca per pc e tablet, connettore USB
fascia per trolley sul retro, spallacci imbottiti
retro imbottito con tasca nascosta
moschettone interno portachiavi
lucchetto con combinazione a 3 cifre
2 tasche anteriori con zip
taschino interno con zip
borsa in tnt Cavallari Studio inclusa

40x46x19 cm ca 1/20 SE

CA830 SHOPPER SU RICHIESTA

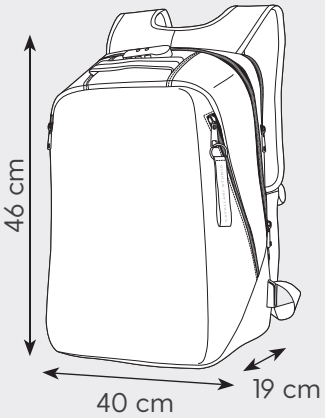

GR

CONNETTORE USB INTEGRATO

COLORAZIONE NE

COLORAZIONE GR

VANO PER LAPTOP E TABLET

CAVALLARI STUDIO

CA043 TODAY

zaino in ecopelle, chiusura full zip
fibbia in metallo, vano interno
tasca per pc e tablet, fondo rigido
taschino interno con zip
retro e spallacci Imbottiti
tasca frontale e laterale
tasche laterali, connettore USB

30x50x15 cm ca 1/25 SE

CA830 SHOPPER SU RICHIESTA

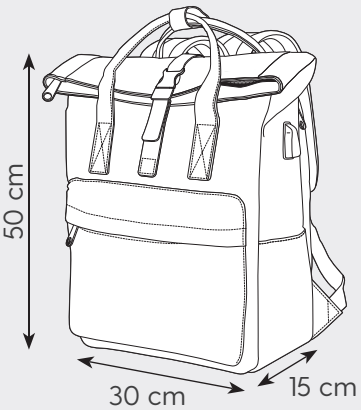

NE

CONNETTORE USB INTEGRATO

VANO PER LAPTOP E TABLET

CAVALLARI STUDIO

CA046 POSH

zaino in nylon 180D
2 tasche anteriori con zip
fascia per trolley sul retro
vano 2 tasche e porta penne
tasca imbottita per pc e tablet
tasche laterali in materiale traforato
connettore USB, retro e spallacci imbottiti
borsa in tnt Cavallari Studio inclusa

32x46x15 cm ca 1/25 SE

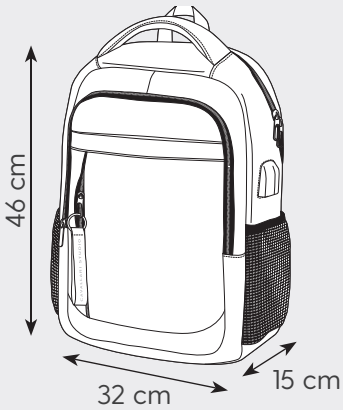

CA830 SHOPPER SU RICHIESTA

ZAINO TRACOLLA POLIESTERE 600D

TASCA FRONTALE
PORTADOCUMENTI

PG235 BUISY

zaino/tracolla in poliestere 600D
tre tasche con zip e tracolla
vano interno porta pc (15,6")

32xh38x9,5 cm ca
1/10 SE TR

NEW

INTERNO MULTITASCHE
CHIUSURE CON ZIP
E ELASTICI

SPALLACCI A SCOMPARSA
IN TASCA
POSTERIORE

ZAINO IN COTONE CANVAS

PG251 SAHARA
zaino in canvas, chiusura con zip
fibbie in legno, tasca frontale con zip
30xh42x11 cm ca 1/30 SE TR

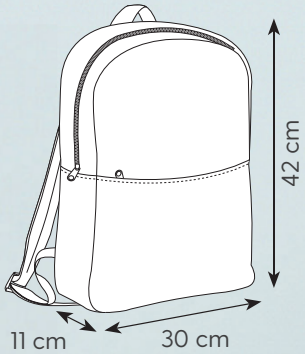

EC

FIBBIE IN LEGNO

PG290 SIMPLY

zaino in poliestere 600D
tasca anteriore
retro e spallacci imbottiti

23xh40x14,5 cm ca 1/50

SE TR

RO

AR

BY

RY

VM

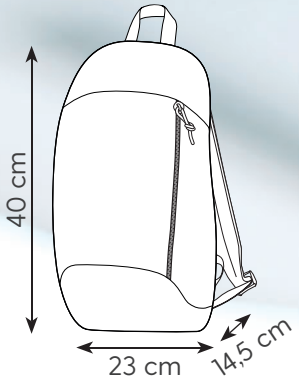

VL

PG293 STREET

zaino in polistere 600D, tasca con zip
spallacci imbottiti regolabili
tasche laterali traforate

30xh40x18 cm ca 1/50

SE TR SU (BI)

STAMPA SUBLIMATICA

ZAINO CON
FORO PER CUFFIE

PG297 NESTOR

zaino in polistere 600D
spallacci imbottiti regolabili
tiralampo in tessuto, tasca frontale

31,5xh42,5x13,5 cm ca 1/25

SE TR

RY

GR

AMPIA TASCA FRONTALE
18x20 cm

PG298 I-BAG

zaino in poliestere 600D
retro e spallacci imbottiti regolabili
tiralampo in tessuto
2 tasche laterali traforate
doppia tasca frontale con zip

28xh43x11 cm ca 1/26
SE TR

2 TASCHE LATERALI TRAFORATE

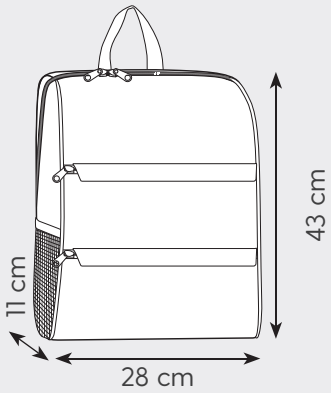

PG300 TRACK

zaino in polistere 600D
retro e spallacci imbottiti
tasca anteriore, tasca laterale traforata

31xh40x18 cm ca 1/10
SE TR SU (BI)

VE

BL

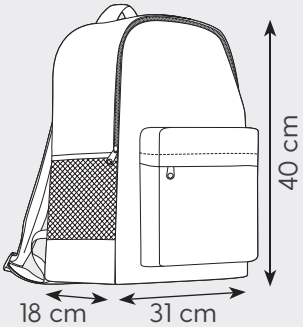

RO

RY

NE

PG310 EASTWEST

zaino in poliestere 600D, tasca anteriore retro e spallacci imbottiti

26,5xh38x12 cm ca | 1/50 | SE TR

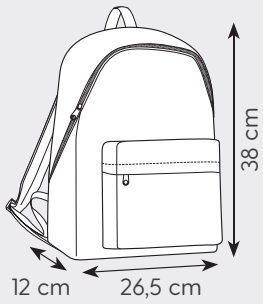

PG316 RESIZE

zaino in poliestere
richiudibile in tasca

30xh44x15 cm ca | 10/100

SE SU (BI) TR

AR

BI

BL

NE

RO

RY

STAMPA SUBLIMATICA

VE

RICHIUDIBILE
IN TASCA ANTERIORE

PG314 RESEAL

zaino in ripstop
2 tasche traforate
spallacci imbottiti

30xh44x15 cm ca
10/100 SE TR

richiudibile in tasca
cm 16x20 ca

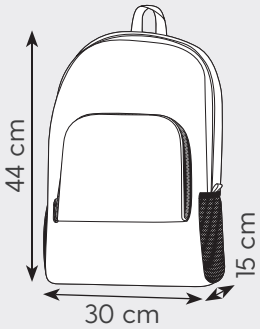

NE

VE

RO

PG312 LOS ANGELES

zaino in poliestere 600D
tasca anteriore
retro e spallacci imbottiti

30xh39x14 cm ca 1/50
SE TR

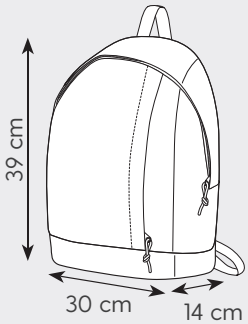

RO

VL

AR

RPET
ZERO SPRECHI
SACCA IN POLIESTERE RICICLATO

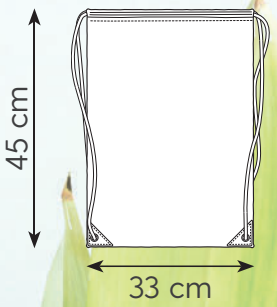

BL

VE

PG261 FREE
sacca zaino in RPET
doppia corda di chiusura
33xh45 cm ca 10/200
SE SU (BI) TR

BI

NE

RO

PG278 REFRAIN

sacca zaino in poliestere 210D
doppia corda di chiusura
tasca traforata con zip

33xh44 cm ca 10/200

SE SU (BI) TR

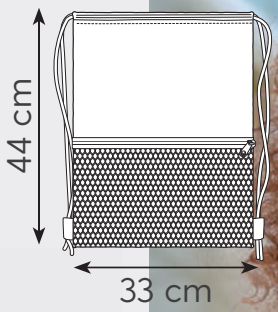

BL

AR

RY

GI

NE

RO

VL

BI

TASCA TRAFORATA CON ZIP

STAMPA SUBLIMATICA

PG480 NOA

sacca zaino in poliestere 210D
doppia corda di chiusura colorata

33xh45 cm ca 10/200

SE SU (BI) TR

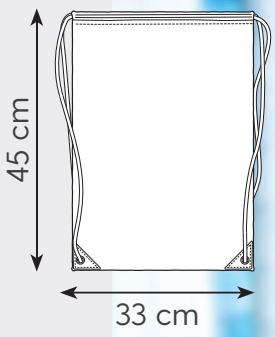

RY

AR

GI

FX

NE

FLUO

RF

VE

FLUO

VF

VL

BI

STAMPA SUBLI MATICA

RO

PG280 PLAY

sacca zaino in poliestere 210D
doppia corda di chiusura

33xh45 cm ca 10/200

SE SU (BASE BIANCA) TR

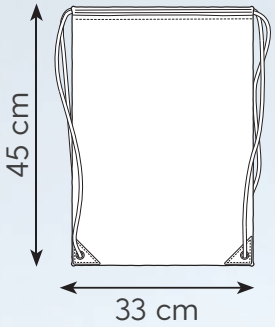

STAMPA SUBLIMATICA

WZ

RY

RL

COLORI CON BASE BIANCA ADATTI ALLA **STAMPA SUBLIMATICA**

AR AZ BI BL FX GI NE RO RS

VE VL WA WB WG WR WV WY

PG279 GOAL

sacca zaino in poliestere 190T
doppia corda di chiusura, piegabile in pouch

37xh44 cm ca | 10/100 | SE SU (BI) TR

RO

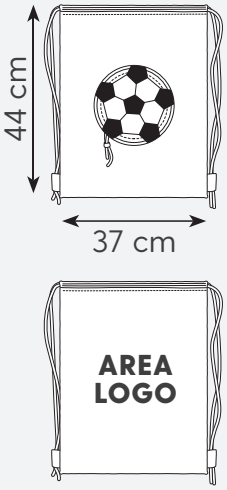

STAMPABILE ANCHE SUL RETRO

GI

BL

PG361 KANGAROO

marsupio sportivo in ripstop, regolabile
2 tasche frontali e 1 posteriore con zip

30xh12 cm ca | 10/200 | SE TR

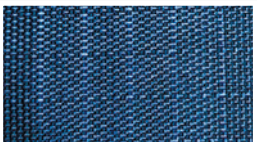

RIPSTOP ANTISTRAPPO

tasca posteriore

BL

GR

NE

RO

RY

VL

EC

PG370 BAGGY
tracolla regolabile
poliestere 600D
tasca con cerniera
24xh29 cm ca
10/100
SE TR

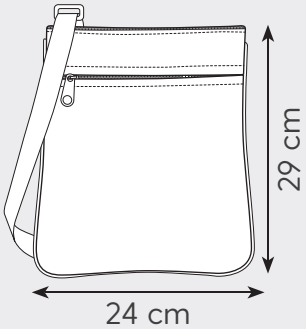

NE

VM

PG364 COSMO
cartella portadocumenti
poliestere 600D
chiusura interna con zip
pattina con chiusura a velcro
28xh35x7 cm ca
1/50
SE TR

CHIUSURA SUPERIORE
CON ZIP

NEW

NE

BL

PG367JS

PG367JC

PG368

TRACOLLE:
PG367 DENIM
PG368 CANVAS

PG367 JEANY

tracolla tempo libero in denim
cerniera frontale, tasca frontale
tracolla regolabile

28xh39 cm ca 1/50

SE TR

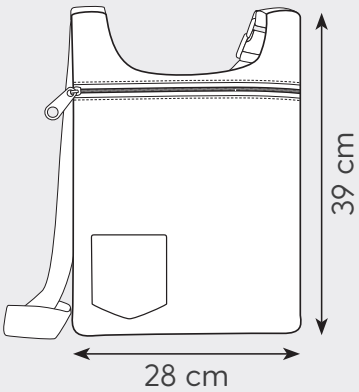

PG368 M-JEANY

tracolla tempo libero in canvas
cerniera frontale, tasca frontale
tracolla regolabile

28xh39 cm ca 1/50

SE TR

BORSONE SPORT VIAGGIO EFFETTO MELANGE

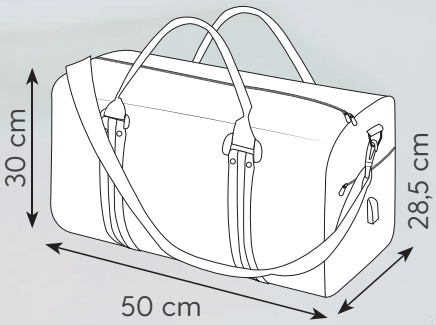

NEW

PG265 GYM

borsa sport/viaggio in poliestere 600D
manici rinforzati, tracolla removibile, connettore USB
vano porta scarpe laterale, tasca con zip laterale

50xh30x28 cm ca 1/25 SE TA

VANO LATERALE
PORTA SCARPE

CONNETTORE USB
INTEGRATO

BORSONE SPORT IN POLIESTERE 600D

piedini in plastica

tracolla con ganci

BL

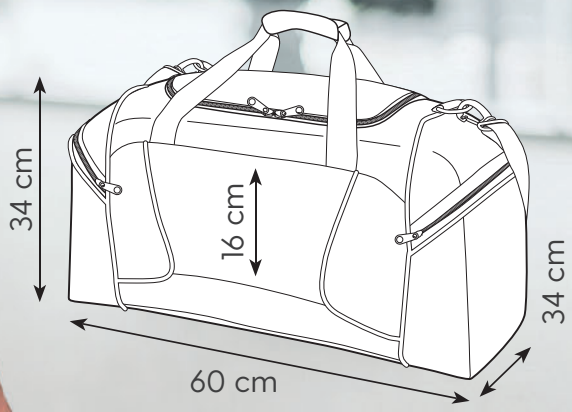

PG267 NESS

borsone sport in poliestere 600D
doppie tasche laterali, tiralampo in tessuto
tracolla regolabile, piedini in plastica
doppio manico con chiusura in velcro

60xh34x30 cm ca

1/20 SE TR

NE

PG271 NET

borsone sport in poliestere 600D tiralampo in tessuto, piedini in plastica apertura superiore con doppio cursore tasche laterali, tracolla regolabile

56xh31x28 cm ca 1/25

SE TR

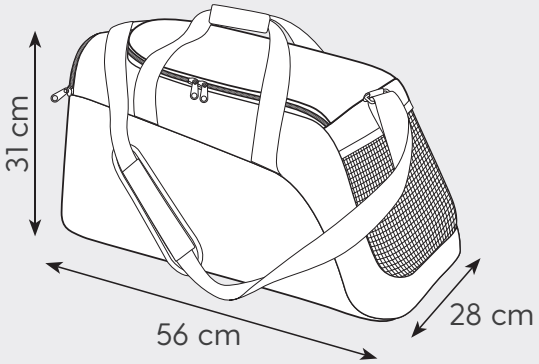

BL

GR

TASCA LATERALE CON ZIP

RO

BORSONE SPORT

Vano scarpiera con pareti rigide sul fondo, dimensioni: 53x16 cm ca.

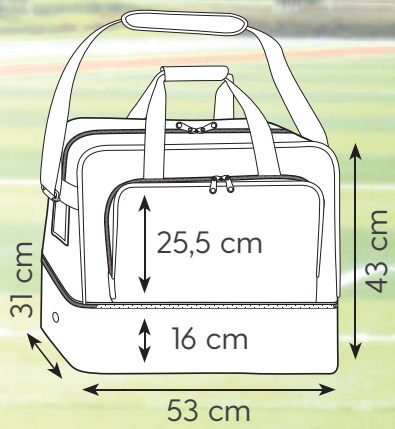

PIEDINI IN PLASTICA SUL FONDO

VE

PG273 FOOTBALL

borsone sport in poliestere 600D
salvaspalla imbottito, piedi in plastica
tascone esterno, portanome latarale
tiralampo in tessuto. tracolla regolabile
vano scarpiera con pareti rigide pieghevoli

53xh43x31 cm ca 1/20 SE TR

BL

NE

RO

RY

PG274 EQUIPE

sacca zaino poliestere 600D, scarpiera spallacci imbottiti regolabili, tiralampo doppia corda, tascone frontale con zip

37xh56x25 cm ca 1/15 SE TR

SPALLACCI IMBOTTITI

RY

NG

RO

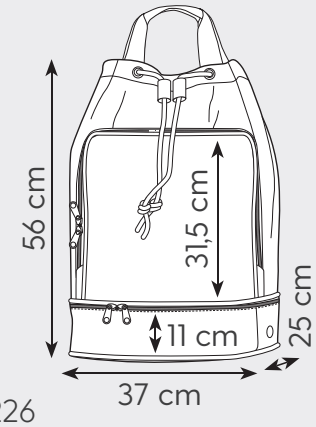

CHIUSURA CON GANCIO

BORSONE SPORT

Doppio uso: zaino e borsa a mano.

NE

BL

PG281 CRAWL

zaino sport in poliestere 600D
scarpiera cm h11 ca
sacca interna portabiancheria
tiralampo in tessuto

30xh58x27 cm ca

1/20 SE TR

RY

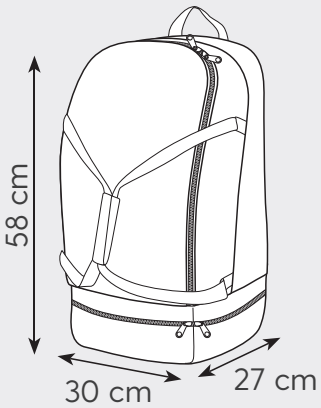

SACCA INTERNA PORTABIANCHERIA

07

VIAGGIO E TEMPO LIBERO

BAGAGLIO A MANO ULTRALEGGERO E RESISTENTE

PG218 ROVER

trolley/bagaglio a mano in ABS
4 ruote, antigraffio e antiurto
maniglia a scomparsa
manico telescopico
chiusura combinazione 3 cifre
interno con cinghie ferma abiti
scomparti con chiusura zip

34xh50x21 cm ca
2,35 kg
1/1 SE

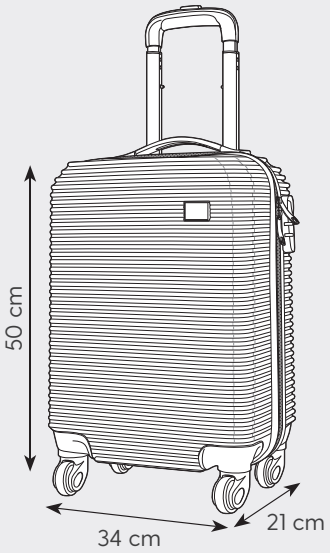

ETICHETTA PER LA **PERSONALIZZAZIONE**

COMBINAZIONE **A 3 CIFRE**

INTERNO MULTITASCHE
CON CINGHIA PER ABITI

PG217 EXPLORER

trolley/bagaglio a mano in poliestere e plastica
4 ruote, manico telescopico, 2 tasche frontali
2 scomparti interni con porta penne, 4 tasche in mesh
vano imbottito per laptop, chiusura con combinazione
3 cifre, interno con cinghie ferma abiti

48xh44x25 cm ca 1/1 SE

VANO INTERNO PER LAPTOP

VANO ANTERIORE

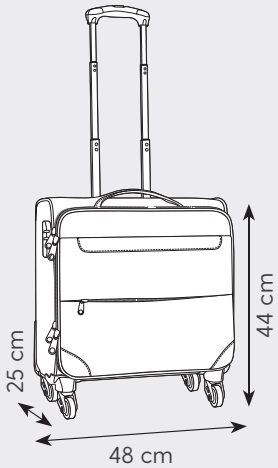

NE

BL

ROTELLE **IN TINTA**

STRUTTURA **PIEGHEVOLE**

PG220 CABIN

trolley da viaggio
poliestere 300D
imbottito, pieghevole
manico estraibile
maniglia imbottita
tascone frontale
tascone interno con cerniera
rotelle in tinta
piedini di appoggio

34xh50x20 cm ca
1/8 SE TR

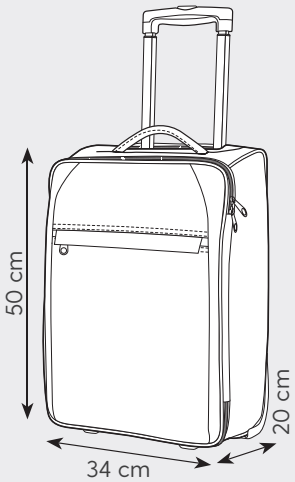

AZ

NE

BL

CAVALLARI STUDIO

tiralampo in metallo

CA085 JOURNEY

borsa da viaggio in ecopelle
fibbie in metallo nero
taschino interno con zip
tracolla regolabile e sganciabile
doppio manico con chiusura in velcro
piedini in plastica sul fondo
logo inciso su manico
tiralampo in metallo
protezione salvaspalla
borsa in tnt Cavallari Studio inclusa

57x38x30 cm ca 1/25
SE

CA830 SHOPPER SU RICHIESTA

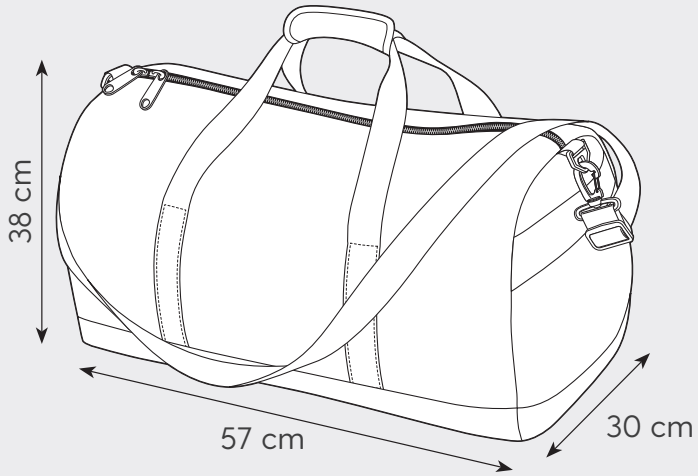

PJ703 ORGANIZER SET

set 6 organizer da viaggio in ripstop e mesh
3 cubi con manico e cerniera doppio cursore
3 pochette con cerniera

cubo 1: 39,5x30x12 cm ca | cubo 2: 31x28,5x12 cm ca
cubo 3: 30x20x12 cm ca | pochette 1: 33x24,5 cm ca
pochette 2: 27x22,5 cm ca | pochette 3: 25x15 cm ca
10/200 | SE TR

BL

NE

ORGANIZER SET DA VALIGIA

3 BOX PER INDUMENTI

3 POCHETTE CON CERNIERA

PJ701 TUXEDO

copri abiti da viaggio in tnt
soffietto, richiudibile con velcro
finestrella per identificazione

100x60x10 cm ca | 10/100
SE

BL

FINESTRA **TRASPARENTE**

DOPPIO **MANICO**

NE

ETICHETTE **PER VALIGIA**

PJ650 TAGLY

etichetta per valigia in plastica
targhetta interna, fascetta in plastica

5x9 cm ca | 10/500 | SE TA UV

RY

AR

BI

NE

RO

AR

PJ700 TAGGY

etichetta per valigia in plastica
targhetta interna, cordoncino in gomma

5,5x9 cm ca | 50/500 | SE TA UV

RY

VL

RO

BI

NE

AR

PJ705 TRAVEL SET

set da viaggio con custodia in poliestere, tappi insonorizzati in pvc
maschera in poliestere con doppio elastico cm 19xh6,5
cuscino poggiatesta gonfiabile cm 40x27

17xh11,5 cm ca 50/250 SE

NE

SET DA VIAGGIO
MASCHERA
CUSCINO E TAPPI

BL

+

+

PJ338 HANDHELD

borsello portamonete in poliestere, chiusura zip
elastico regolabile, molle per aggancio smartphone

13,5x7x1 cm ca 10/500 SE

VL

AR

BL

NE

RO

BORSELLO DA CORSA/VIAGGIO
CON ELASTICO
PER SMARTPHONE

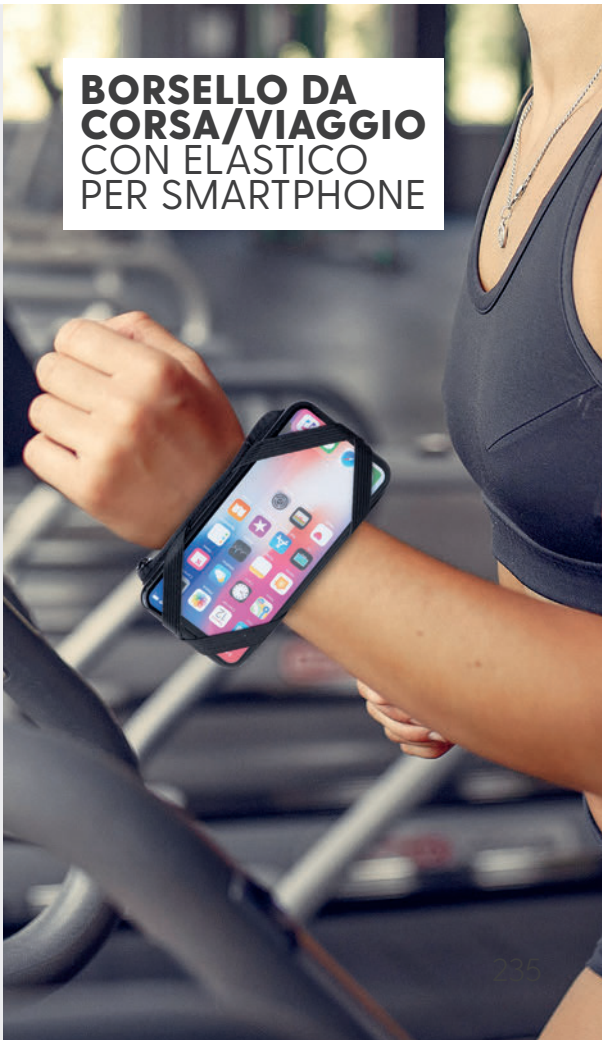

RO

PJ580 TRAVEL

portadocumenti da viaggio
poliestere 600D, tasca con cerniera
laccio da polso, profili a contrasto

29,5xh18,5 cm ca 1/50 SE TR

AZ BL GI RY VE

PJ583 TRAVELING

portadocumenti, poliestere 600D
tasca con cerniera, laccio da polso

30xh18 cm ca 10/200
SE TR

RY

PORTADOCUMENTI **CHIUSURA CON ZIP**

BL GI RO VL

PJ585 VOUCHER

portadocumenti da viaggio
poliestere 600D, 2 scomparti
chiusura in velcro

26,5xh13,5 cm ca 50/300 SE TR

AR

BL

EC

GI

NE

RO

RY

VE

AZ

DOPPIO **SCOMPARTO**

PJ602 LUCKY

portalotto e porta biglietto aereo in pvc
2 tasche interne

12x24 cm ca 100/500
SE UV

AR

BI

BL

RO

RY

VE

VL

PI334 CAMILLE

necessaire da viaggio in cotone riciclato
chiusura con cerniera, laccio da polso

26x17 cm ca 200 gr 50/250
SE TR

COTONE RICICLATO

GREEN

BL

EC

GR

NE

RO

VE

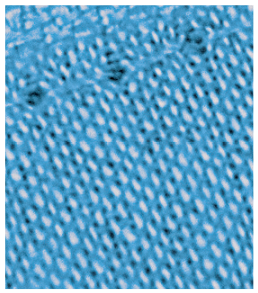

RO

GREEN

COTONE CANAPA

PI335 MARGOT

necessaire da viaggio in cotone e juta
chiusura con cerniera

21,5xh16,5x5 cm ca 180 gr 50/250
SE TR

EC

BL

VE

PI318 HANDHELD

necessaire da viaggio in snow nylon 300D
chiusura con cerniera, interno lavabile

24xh14x9 cm ca 10/200
SE TR

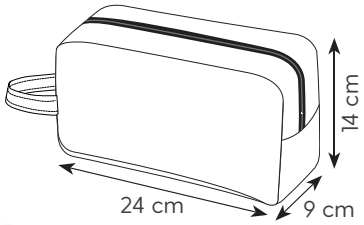

BO

GR

VE

BL

PI320 BEAUTY

necessaire da viaggio poliestere 600D
chiusura con cerniera lampo, tasca frontale

22xh18x9 cm ca 10/100 SE TR

BL

NE

RY

RO

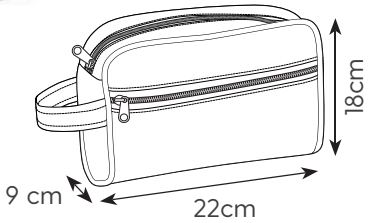

PI330 CASE
necessaire da viaggio in cotone canvas pettinato, chiusura con cerniera
30xh20x10 cm ca 390 gr 10/100 SE TR

COTONE CANVAS

GREEN

UTILI PER I **TUOI VIAGGI**

VE

PI333 MILA
necessaire da viaggio in cotone
chiusura con cerniera
23xh18x8 cm ca 180 gr 50/300
SE TR

BL

EC

NE

RO

100% COTONE PREMIUM

GREEN